Optická spojka COYOTE® ONE

Spojky

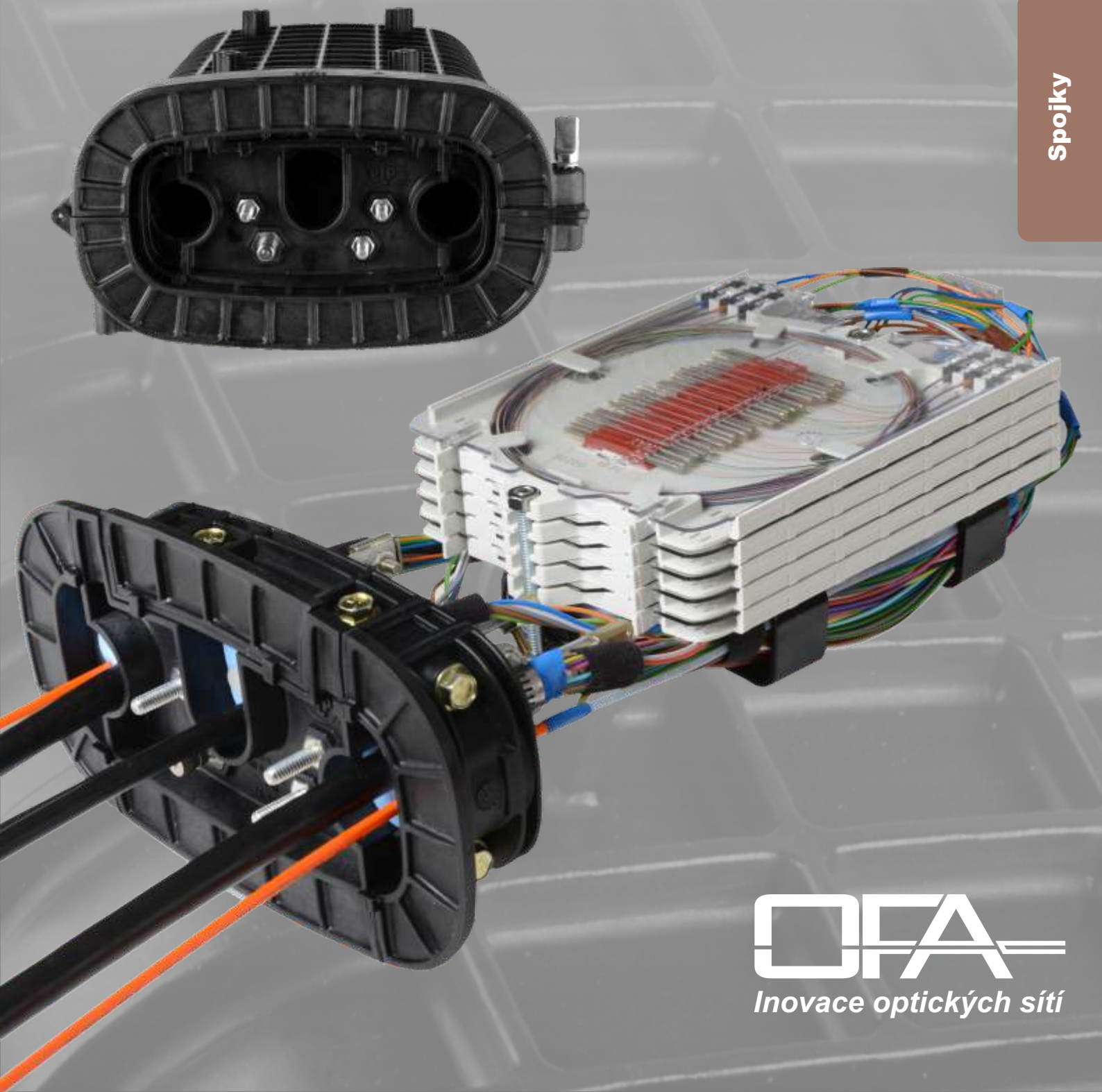

OFA

Inovace optických sítí

Spojky

Optická hrncová spojka COYOTE® ONE

COYOTE® ONE je optická hrncová spojka určená pro distribuční metropolitní a přístupové sítě. Oválné těleso spojky umožňuje její snažší montáž na stěnu, na sloup, spojku lze instalovat v kabelových komorách nebo kolektorech nebo ukládat přímo do země. Montáž spojky na stěnu a sloup se provádí pomocí separátně objednávané soupravy, na vyžádání lze dodat úchyty na nosné lano pro zavěšení spojky do trati..

Menší rozměry spojku předurčují pro využití v aplikacích s omezeným prostorem. Spojka využívá standardní systém silikonových těsnících průchodek COYOTE® a rovněž standardní kazetový systém COYOTE®. Spojka má tři nezávislé, samostatně demontovatelné porty pro instalaci těsnění, všechny 3 porty je nutné osadit těsněním. Těsnění lze proříznout standardním způsobem, tudíž lze realizovat na průběžném kabelu (kabelech). Spojku je možné s využitím separátně dodávaného držáku zavěsit na sloup, a tudíž využít i v nadzemních sítích.

	ONE		
Objednací číslo:	**508 015 592**		
Rozměry spojky:	406 × 254 × 145 mm		
Maximální kapacita svarů:	180 samostatných svarů*/288 ribbonových svarů		
Počet vstupních portů:	celkem 3 porty nezávislé, separátně otevíratelné porty pro standardní silikonové kabelové průchodky COYOTE®. Všechny 3 porty je nutné osadit těsněním.		
Kazetový systém:	**COYOTE®** (viz samostatný katalogový list)		
Konfigurace kazet:	5 × LOW profile	2 × DEEP profile	2×DEEP+1×LOW **
Spojlu lze standardně osadit čtyřmi (Low Profile) kazetami. Pokud bude spojka osazena pěti kazetami, je nutné k uchyzení kazet na nosný trn využít matice z příbalu, namísto plastového klipu.	**LOW** Profile **LOW** Profile **LOW** Profile **LOW** Profile **LOW** Profile	**DEEP** Profile **DEEP** Profile	**LOW** Profile **DEEP** Profile **DEEP** Profile
Aplikace:	přímá pokládka do země, pokládka do krytu optické spojky, uložení v kabelové komoře, montáž na stěnu, na sloup, na nosné lano mezi sloupy.		

*) kapacita 180 svarů platí při použití kazety 550 161 367 pro 36 samostatných svarů. Při použití kazety pro 24 samostatných svarů bude kapacita spojky COYOTE One omezena na 120 samostatných svarů.

**) nebo další podobné kombinace

Optická hrncová spojka COYOTE® ONE

COYOTE® ONE - rozložená spojka

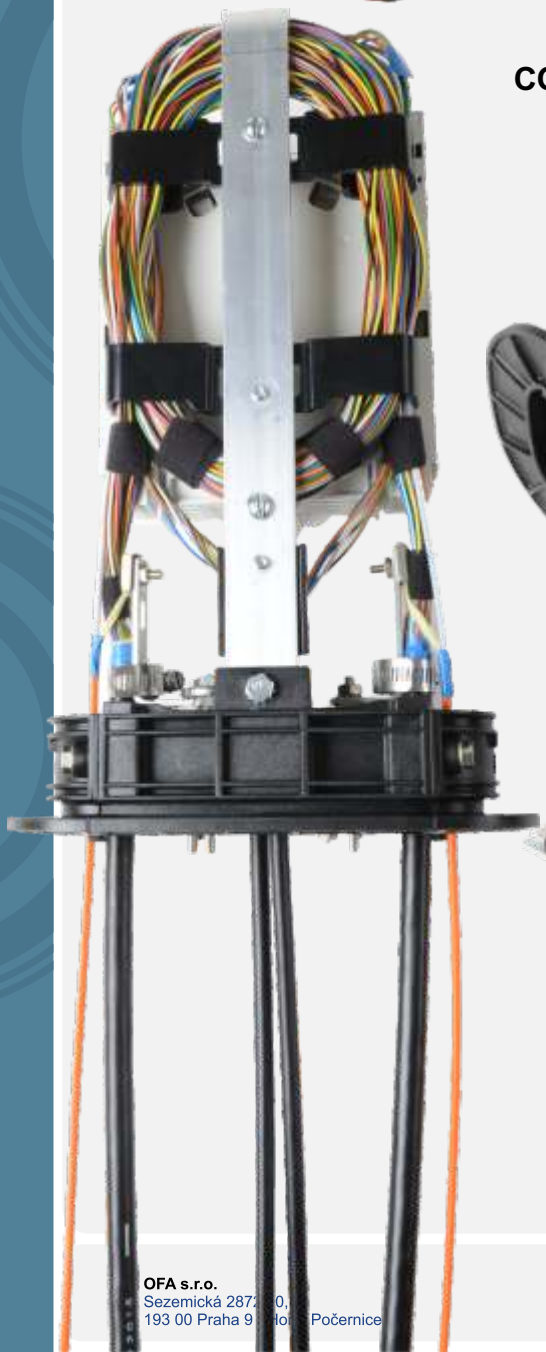

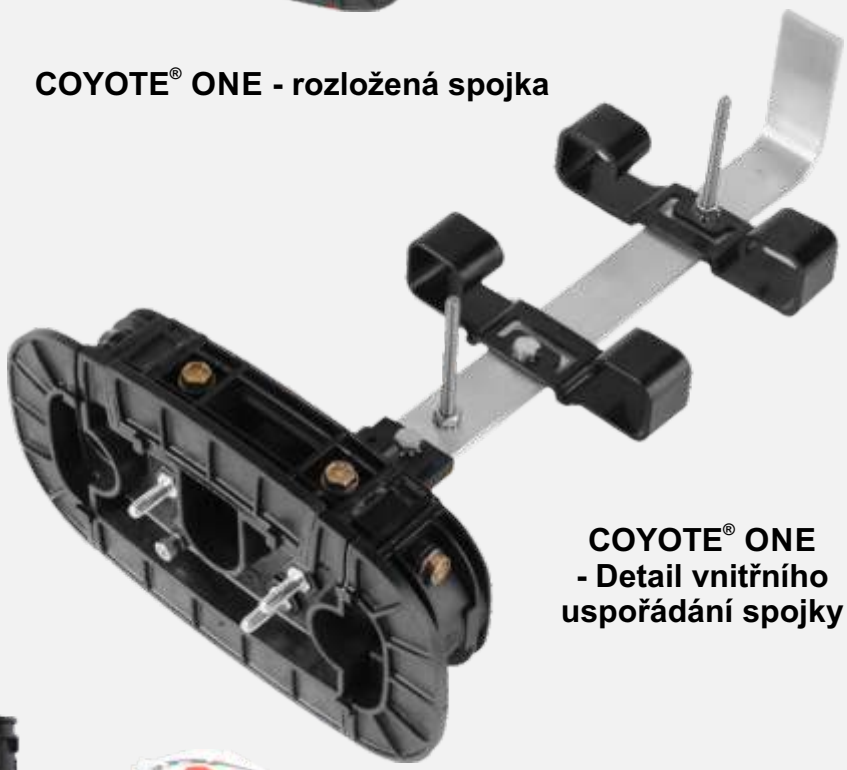

COYOTE® ONE
- Detail vnitřního
uspořádání spojky

COYOTE® ONE - Rezervy
trubiček s vlákny

Optická hrncová spojka COYOTE® ONE

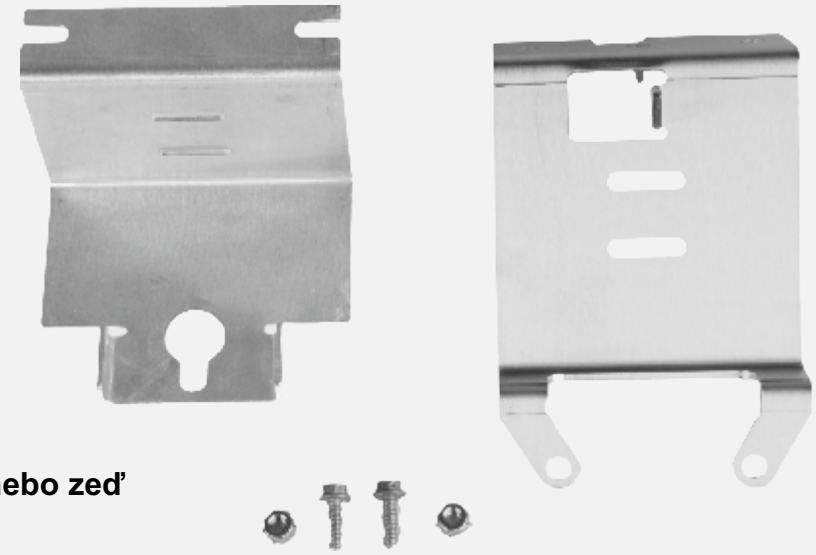

Objednací číslo:
508 001 002

Držák spojky na sloup nebo zeď

Objednací číslo: **580 807 991m**
(lze dodat v metráži nebo jako balení 30m)

d=0,25" = 6,35 mm
D=0,37" = 9,4 mm

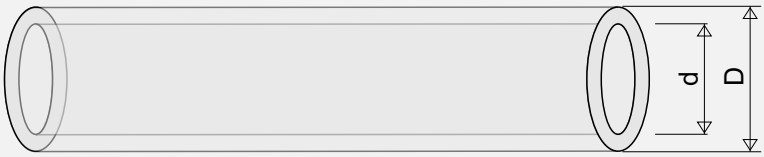

Ochranná trubička pro ribbony

Těsnění a kazetový systém naleznete v samostatných katalogových listech na webu www.ofacom.cz.

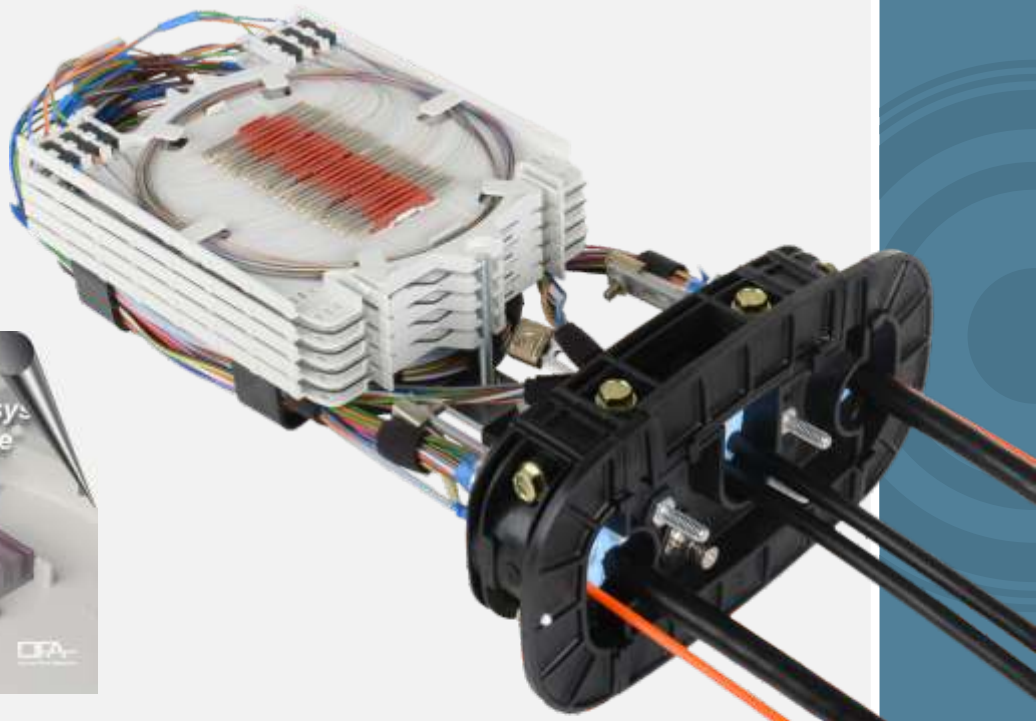

COYOTE® je obchodní značka registrovaná PREFORMED LINE PRODUCTS

Copyright © 2013–2022 OFA s.r.o. and its licensors. All rights reserved.